Инструкция по укладке VINILPOL PARQUET HERRINGBONE

Общая информация

Поздравляем Вас с приобретением премиального напольного покрытия зарекомендовавшего себя у потребителей во всем мире только с хорошей стороны! Перед установкой, пожалуйста, ознакомьтесь с полной инструкцией по монтажу, разработанной специально для того, чтобы, Вы смогли получить наилучший результат. Всего через несколько часов вы сможете наслаждаться новым превосходным полом! Информация о применении напольного покрытия VINILPOL PARQUET HERRINGBONE в разных источниках может отличаться, полной и официальной информацией является информация на официальном сайте WWW.VINILAM.RU.

В данной инструкции не достаточно информации для полного понимания правил и технологии монтажа, следует обязательно обратиться к инструкциям и рекомендациям на сайте: WWW.VINILAM.RU. Убедитесь, что квалифицированные мастера, производящие монтаж ознакомились со всеми инструкциями: ИНСТРУКЦИЯ ПО ПОДГОТОВКЕ ОСНОВАНИЯ ДЛЯ УКЛАДКИ, ИНСТРУКЦИЯ ПО МОНТАЖУ PARQUET HERRINGBONE, ИНСТРУКЦИЯ ПО ЭКСПЛУАТАЦИИ.

ВАЖНО! На торце каждой упаковки VINILPOL PARQUET HERRINGBONE указан серийный номер партии. Сфотографируйте или оставьте торцевую часть упаковки для сохранения серийного номера партии.

ВАЖНО! Оттенок напольного покрытия может незначительно отличаться от того, что Вы видели в магазине. На оттенок может влиять партия напольного покрытия. Для сравнения оттенка необходимо выбирать одинаковый декор на сравниваемых планках и поместить их в одинаковые условия. На индивидуальное ощущение цвета напольного покрытия очень сильно влияет тип и цвет освещения, цвет обоев и потолка, а также особенности восприятия цвета глазами и мозгом.

Применение

Важно! Виниловый паркет VINILPOL PARQUET HERRINGBONE является свободно лежащим. Монтируется «плавающим способом» на горизонтальные поверхности и предназначен для внутренних помещений с контролируемой температурой. Не прикрепляйте планки к основанию неподходящим способом: не приклеивайте, не прибивайте гвоздями, не прикручивайте болтами и шурупами, не прижимайте встроенной мебелью и тяжелой мебелью, сантехническими приборами.

Напольное покрытие не подходит для укладки вне интерьера, на не застеклённых террасах, на верандах, в жилых прицепах, лодках, фургонах, в соляриях, в саунах, в постоянно затапливаемых помещениях, в чаше бассейна, на ступенях лестниц. Не рекомендуется применять на складах, в автомастерских, типографиях, с постоянным воздействием абразивных частиц, хим.красителей, ГСМ, растворителей, жиров и масел.

Транспортировка и хранение

Хранение и перевозка напольного покрытия должны осуществляться аккуратно для предотвращения повреждений и деформации. Перевозите коробки в горизонтальном положении в стопах, при перевозке избегайте падения упаковок, ударов по торцам упаковки. Храните коробки горизонтально в стопах, в сухом помещении, вдали от прямых солнечных лучей. Не оставляйте пачки с напольным покрытием рядом с источниками чрезмерного тепла или холода. Покупатель обязан принять пачки, проверить их целостность и отсутствие следов от ударов. Если есть сомнения, необходимо вскрыть пачку и проверить целостность планок. Убедитесь в том, что во всех коробках планки того цвета, который вы выбрали. Внимательно сверьте с документами название цвета и артикул, которые указаны на торцах коробки. Открыв окошечко на пачке, проверьте цвет и фактуру покрытия. А также проверьте на торцах коробки номер партии и дату производства партии, они должны быть одинаковыми, если при покупке не оговорено иное.

Подготовка основания

Напольное покрытие VINILPOL PARQUET HERRINGBONE – изделие для декоративной отделки пола. Для того чтобы получить с их помощью красивую и надежную поверхность пола в интерьере, необходимо подготовить основание согласно «Требованиям к основаниям» и «Инструкции по подготовке основания», полная информация находится на сайте WWW.VINILAM.RU. Покрытие VINILPOL PARQUET HERRINGBONE, укладывается «плавающим способом» на подготовленное основание, которое отвечает определенным требованиям:

1. Ровное и плоское, без локальных бугров и ям, без резких перепадов уровня.
2. Плотное, без рыхлых рассыпающихся участков.
3. Целое, без глубоких трещин и швов.
4. Монолитное, без движений частей основания друг по отношению к другу.
5. Сухое, с остаточной влажностью цементных стяжек строго не более 2 %. Обязательным условием начала укладки VINILPOL PARQUET HERRINGBONE является соблюдение сроков высыхания: бетонная стяжка – не менее 30 дней, самовыравнивающаяся смесь – 10-15 дней с момента заливки, в зависимости от толщины слоя.
6. Чистое от песка, пыли, грязи, наплывов и капель краски и шпаклевки.
7. Чистое от химических загрязнений, масел, растворителей, бензина, керосина, ацетона, уайт спирита, соединений хлора, красок на основе ацетона и других органических растворителях.
8. Инертное, свободное от веществ в своем составе, способных негативно повлиять на свойства и характеристики винилового напольного покрытия. Неровности основания глубиной более 2 мм на 1 метр должны быть выровнены с использованием самонивелирующейся смеси. Локальные углубления и выпуклости на основании не допустимы. Общий уклон основания не должен превышать 25 мм на 3 метра в любом направлении.

Выполните подрез дверных коробок и наличников снизу так, чтобы планка напольного покрытия свободно перемещалась под коробкой. При необходимости, отремонтируйте повреждения основания и большие трещины и т.п.

Подготовка деревянного основания листового типа (фанера, ДСП, OSB) заключается в укладке и качественном закреплении листов в два слоя по ровному основанию, заделка швов верхнего слоя эластичным, но плотным составом (полиуретан). Листовой материал должен быть влагостойким и калиброванным по толщине.

О подготовке старых поверхностей (керамика, паркет), читайте на сайте WWW.VINILAM.RU в разделе «Укладка».

«Теплый пол»

«ТЕПЛЫЙ ПОЛ» ИНСТРУКЦИЯ по МОНТАЖУ на встроенные системы подогрева основания.

Использование виниловых напольных покрытий с системами теплого пола требует соблюдения определенных условий монтажа и эксплуатации для обеспечения долговечности и безопасности. В данной инструкции рассмотрены основные аспекты монтажа виниловых покрытий с водяными и электрическими теплыми полами. Рекомендуемые встроенные системы подогрева основания для виниловых напольных покрытий: водяные «теплые полы» и электрические кабельные «теплые полы», которые заливаются толстыми или тонкими стяжками. Температура основания с встроенными системами подогрева не должна превышать +28 °C. Нагревание основания выше указанной температуры, даже кратковременно, категорически запрещено.

- Использовать инфракрасную пленку (инфракрасный «Теплый Пол») в качестве системы подогрева вместе с виниловыми напольными покрытиями категорически запрещено.
- Испытание систем подогрева пола. Перед укладкой напольного покрытия все системы подогрева пола должны быть тщательно протестированы. Обязательно установите датчик температуры в стяжку или другое основание пола.
- Регулировка и акклиматизация. Системы подогрева пола — водяные или электрические, встроенные в стяжку, необходимо выключить за 48 часов до начала укладки напольного покрытия и включить не ранее, чем через 48 часов после монтажа. На время акклиматизации, монтажа и в течение 48 часов после монтажа следует обеспечить в помещении постоянную температуру основания и воздуха — от +18°C до +24°C. Повышать, как и понижать температуру нагрева основания с помощью системы

«Теплый Пол» в процессе эксплуатации напольного покрытия всегда следует постепенно, на 5°C в сутки.

- Если в одной из смежных комнат установлена система «Теплый пол», а в другой — такая система отсутствует, то напольное покрытие между этими комнатами обязательно должно быть разделено технологическим разрывом в 10 мм в дверном проеме.
- Если система подогрева пола имеет несколько контуров обогрева, обязательно следует отделить одно помещение от другого технологическим разрывом в 10 мм. Датчики температуры могут быть настроены индивидуально для каждого помещения, что обуславливает различное тепловое расширение материалов.

Запреты при использовании виниловых напольных покрытий с системами теплого пола.

Использование инфракрасной пленки: ЗАПРЕЩЕНО монтировать виниловые напольные покрытия на инфракрасный пленочный «Теплый Пол».

Пределы температуры основания: Не монтируйте напольное покрытие на основание, система подогрева которого может нагревать его до температуры более +28°C.

Требование к наличию датчика температуры: ЗАПРЕЩЕНО монтировать и эксплуатировать напольное покрытие на основании с системой подогрева пола, если не установлен датчик регулировки температуры.

Системы обогрева помещений: ЗАПРЕЩЕНО использовать систему теплого пола в качестве единственного источника тепла. Теплые полы должны использоваться только как дополнение к основной системе отопления, например, к радиаторам.

- Всегда убедитесь, что температура подогрева основания регулируется правильно и не превышает рекомендуемых пределов для избежания деформации или повреждения напольного покрытия.

При планировании системы отопления учитывайте, что Теплый Пол должен быть лишь вспомогательным источником тепла. Это поможет избежать перегрева напольного покрытия и обеспечит равномерное распределение тепла в помещении.

Подложки

Обратите внимание на то, что виниловое покрытие VINILPOL PARQUET HERRINGBONE имеет в структуре встроенную подложку, поэтому применение любых дополнительных вспененных, волокнистых и пробковых подложек запрещено.

Выравнивать уровни разных напольных покрытий с помощью вспененных и волокнистых подложек нельзя. Для корректировки уровня основания используйте самовыравнивающие смеси.

Разделительная, защитная, полиэтиленовая пленка толщиной не менее 200 мкм. В случае если основание представляет собой цементно-песчаную стяжку или стяжку из самовыравнивающейся смеси, а тем более свежезалитую, виниловое напольное покрытие укладывается с одной обязательной подложкой - прозрачной полиэтиленовой пленкой толщиной 200 мкм. Полиэтиленовая пленка применяется для защиты винилового напольного покрытия от возможной химической коррозии, а именно - защищает напольное покрытие от возможной деформации, обусловленной выделением агрессивных летучих веществ из сырья, использующегося при обустройстве основания. Полиэтиленовая пленка не предназначена для шумоизоляционной защиты. Защитная разделительная полиэтиленовая пленка расстилается на подготовленное чистое основание с перехлестом полотен на 150 мм. Ее края у стен загибаются на напольное покрытие, чтобы избежать помех при установке распорных клиньев. Швы заклеиваются алюминиевым скотчем. Подробнее читайте инструкцию на сайте WWW.VINILAM.RU.

Инструменты и средства индивидуальной защиты

Правило - измеритель ровности основания, распорные клинья, прибор измерения влажности основания, подбойный брусок, скоба монтажная, молоток резиновый с белым бойком 250–300 г, угольник металлический, нож лезвийный строительный, рулетка, карандаш, плоскогубцы, ножницы, щетка и совок, пылесос с двумя отдельными насадками, лобзик или пила мелкозубая, дрель с фрезой для обхода труб, защитные очки на глаза, строительные перчатки, наколенники.

Подготовка напольного покрытия к укладке

До укладки покрытие требует акклиматизации. Нельзя начинать монтаж сразу после того, как доставили материал на объект. Необходимо выдержать покрытие горизонтально при комнатной температуре воздуха от +18°С не менее 48-72 часа в ровных стопах по 3-5 пачки в слегка проветриваемом помещении на расстоянии не менее 2 метров от источников тепла или холода, при этом расстояние между рядами должно составлять не менее 10 см. Планки из пачек вынимать не следует, в закрытом виде материал надежно защищен от загрязнения и повреждения.

Освещение, температура основания и воздуха при монтаже

Температура воздуха в помещении должна находиться пределах +18...+24°С в течение двух суток до укладки и после укладки напольного покрытия. Относительная влажность воздуха — не более 60%. Температура основания — не менее +18°С. Относительная влажность стяжки не должна превышать 2%. Общая рекомендация: укладку необходимо выполнять при температуре, близкой к постоянной температуре в помещении в процессе эксплуатации. Если в летний период температура в помещении гораздо выше постоянной комнатной температуры, необходимо выбрать такое время монтажа, когда температура близка к обычной комнатной.

Укладку необходимо производить исключительно при дневном свете или полноценном искусственном освещении помещения. В процессе укладки при хорошем освещении можно обнаружить какие-либо возможные дефекты планок, несоответствие цвета или полутона. Полноценное освещение очень важно, поскольку если Вы уложили планку в массив напольного покрытия, значит, Вы автоматически согласны с высоким качеством напольного покрытия и не имеете никаких претензий.

МОНТАЖ НАПОЛЬНОГО ПОКРЫТИЯ VINILPOL PARQUET HERRINGBONE: ПРОЧИТАТЬ ПОЛНУЮ ИНСТРУКЦИЮ ПО МОНТАЖУ МОЖНО НА НАШЕМ САЙТЕ – WWW.VINILAM.RU. ЗАДАТЬ ИНТЕРЕСУЮЩИЕ ВОПРОСЫ можно по телефону технической поддержки +7 (925) 299-80-77.

К моменту укладки напольного покрытия VINILPOL PARQUET HERRINGBONE все отделочные работы должны быть завершены. Необходимо выполнить тщательную уборку помещения, чтобы на поверхности основания не было пыли, грязи, песка, капель краски или штукатурки и иных частиц. На поверхности не должно быть химических загрязнений, пятен масла, растворителя, бензина, керосина и т.п.. От этого зависит качество замыкания замков и дальнейшая эксплуатация напольного покрытия. Нельзя производить укладку напольного покрытия VINILPOL PARQUET HERRINGBONE одновременно с другими строительными или ремонтными работами, при которых образуется много песка и пыли. Очень часто, в процессе ремонтных работ, уложенное покрытие повреждается и царапается.

Правила проведения работ при уложенном напольном покрытии читайте на сайте WWW.VINILAM.RU, разделе «Техническая информация».

Укладка «ёлочкой»: порядок выполнения работ

Владелец или генеральный подрядчик и исполнитель работ по монтажу напольного покрытия до начала работ должны обсудить план укладки, требования и существующие ограничения, а также необходимый результат. Если есть разные взгляды на условия и покрытия до начала работ должны обсудить план укладки, требования и существующие методы монтажа, просим обращаться в техническую службу компании «ВИНИЛАМ». Владелец и укладчик несут полную ответственность за качество и состояние напольного покрытия в процессе и после укладки. Изображения в данной краткой инструкции предназначены исключительно для иллюстрации. Реальные условия укладки могут отличаться от представленных на изображениях.

Отсортируйте из коробок планки “А” и планки “В”. Для укладки используйте одновременно планки из трёх-четырёх коробок, чтобы иметь выбор декоров для не повторяемости узоров, смешения оттенков, для лучшего декоративного результата. Планки “А” изготовлены с серой подложкой, планки “В” - с чёрной.

Перед укладкой нужно измерить штанген циркулем толщину нескольких планок и убедится что толщина планок соответствует заявленой. Также необходимо осмотреть каждую планку на наличие видимых повреждений замка или верхнего слоя. Не укладывайте поврежденные планки и планки с дефектами. Если обнаружили брак, необходимо остановить монтаж, немедленно уведомить магазин, где было куплено напольное покрытие, или техническую службу производителя. Если планки с видимыми дефектами уложены в массив укладки, значит Вы согласились с качеством этих планок. В этом случае претензии к качеству всего уложенного напольного покрытия не принимаются. Требования

возместить монтаж и демонтаж напольного покрытия, мебели и плинтусов для замены отдельных планок не удовлетворяются.

Перед укладкой необходимо проверить замки каждой планки на наличие посторонних частиц, наплывов или стружки от нарезания замков. Удалите их с профиля замка с помощью кисти или щетки с коротким, жестким ворсом.

Начинать укладывать планки необходимо таким образом, чтобы выступающие пазы замка были направлены в сторону присоединения следующих планок, а к начальной стене был направлен шип замка.

Шаг 1. Постройте начальные треугольники

1

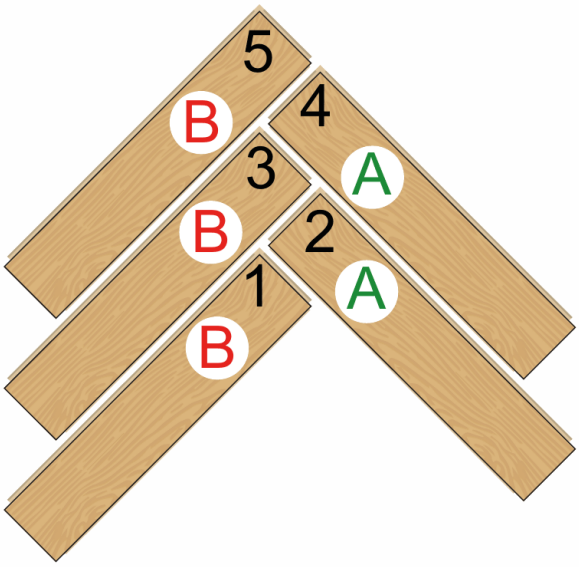

Возьмите планки А и планки В, и расположите их так как показано на рисунке.

2

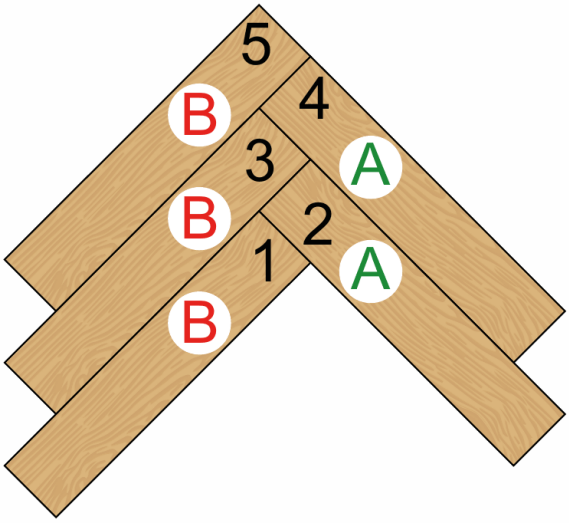

Соедините планки в один массив, учитывая то, что замки по длинной стороне система КЛИК. Замки по короткой стороне система DROP LOCK забиваются ударами молотка сверху - вниз.

Внимательно проверяйте стыки и перепады планок после каждого соединения новых планок.

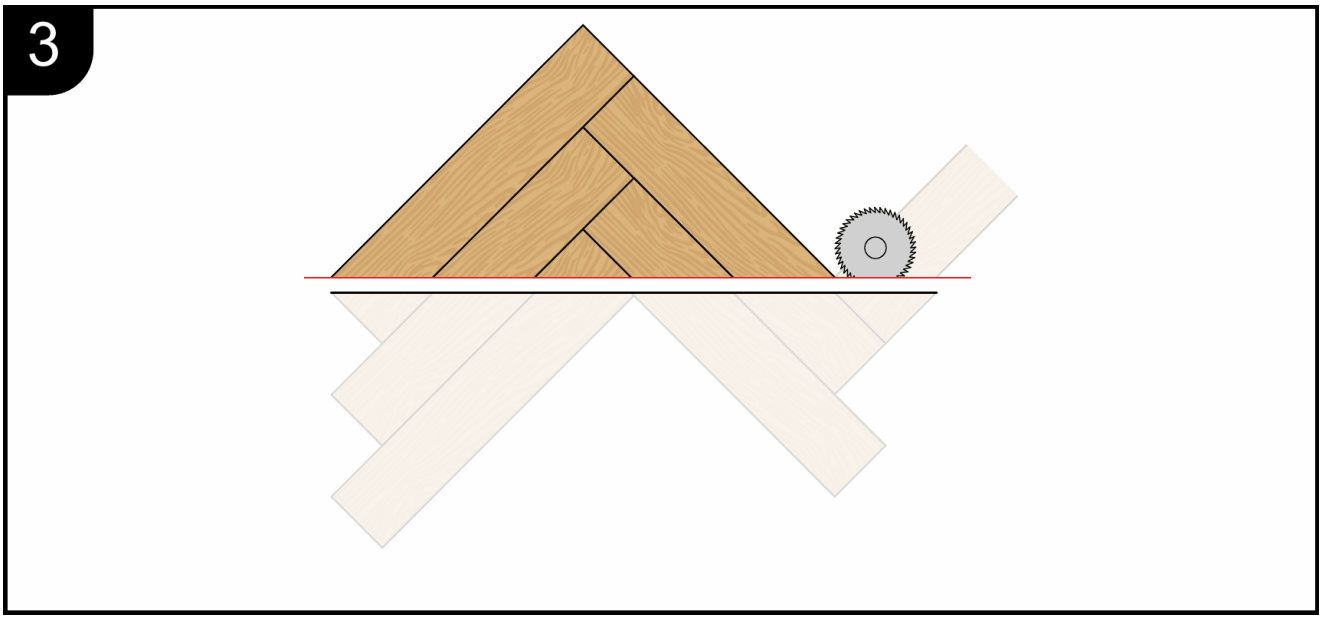

Наметьте линию реза как показано на рисунке, и разрежьте собранный массив планок. В зависимости от типа пилы, какую Вы используете, возможно придется разобрать массив перед разрезанием, и разрезать каждую планку отдельно по заранее намеченной линии.

Отрезанные части планок, возможно понадобятся при установке последнего ряда.

Шаг 2. Разметка комнаты

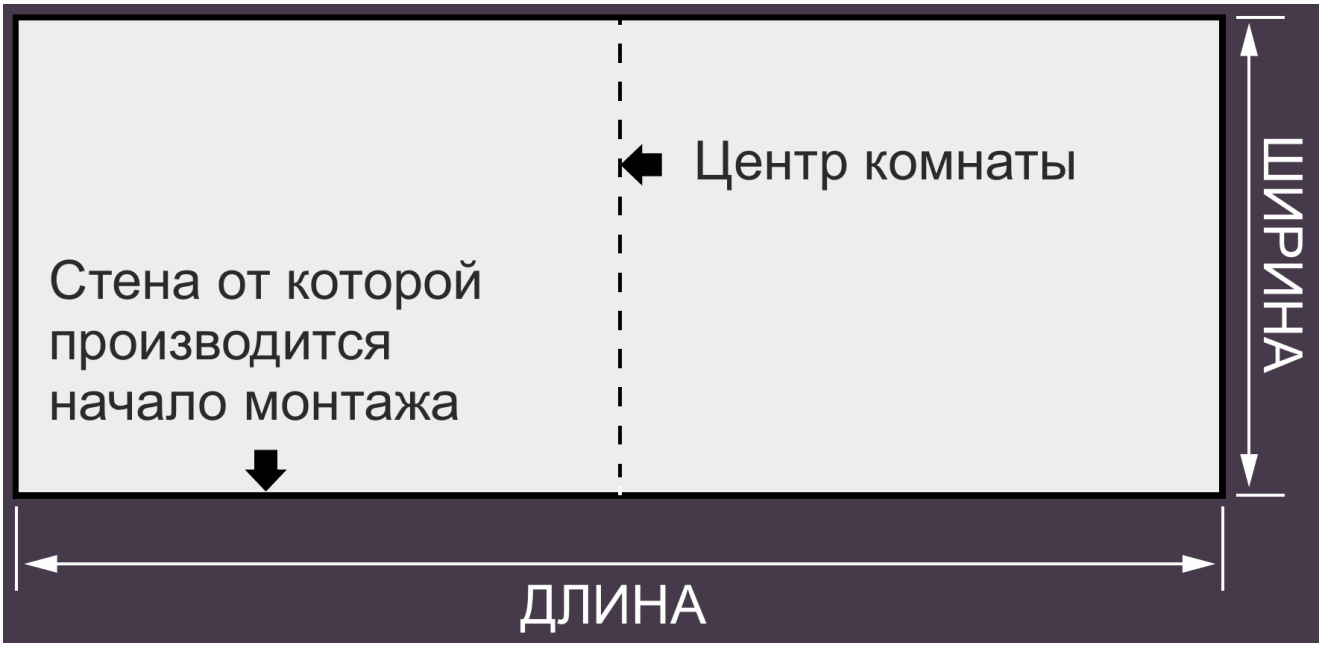

Определите стену, от которой Вы собираетесь начать монтаж.

Наметьте центр комнаты.

Шаг 3. Подсчёт нужного количества треугольников

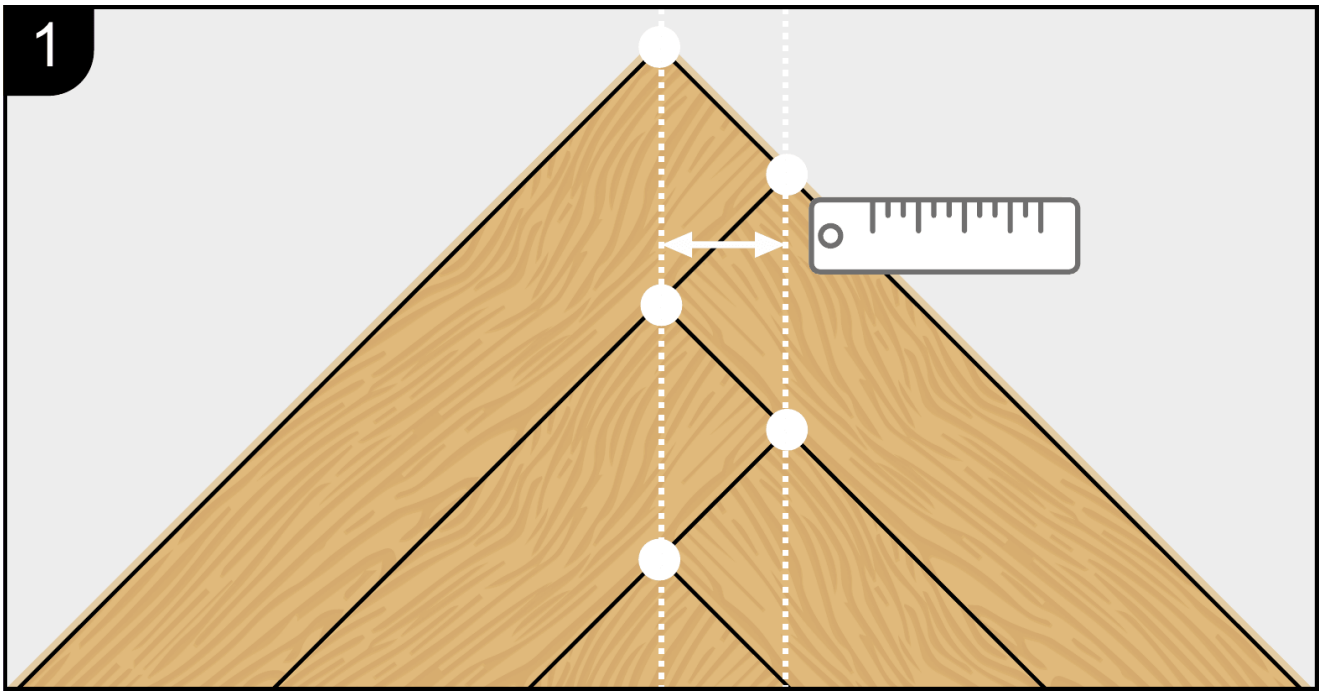

Измерьте расстояние между двумя параллельными линиями, которые проходят через углы планок.

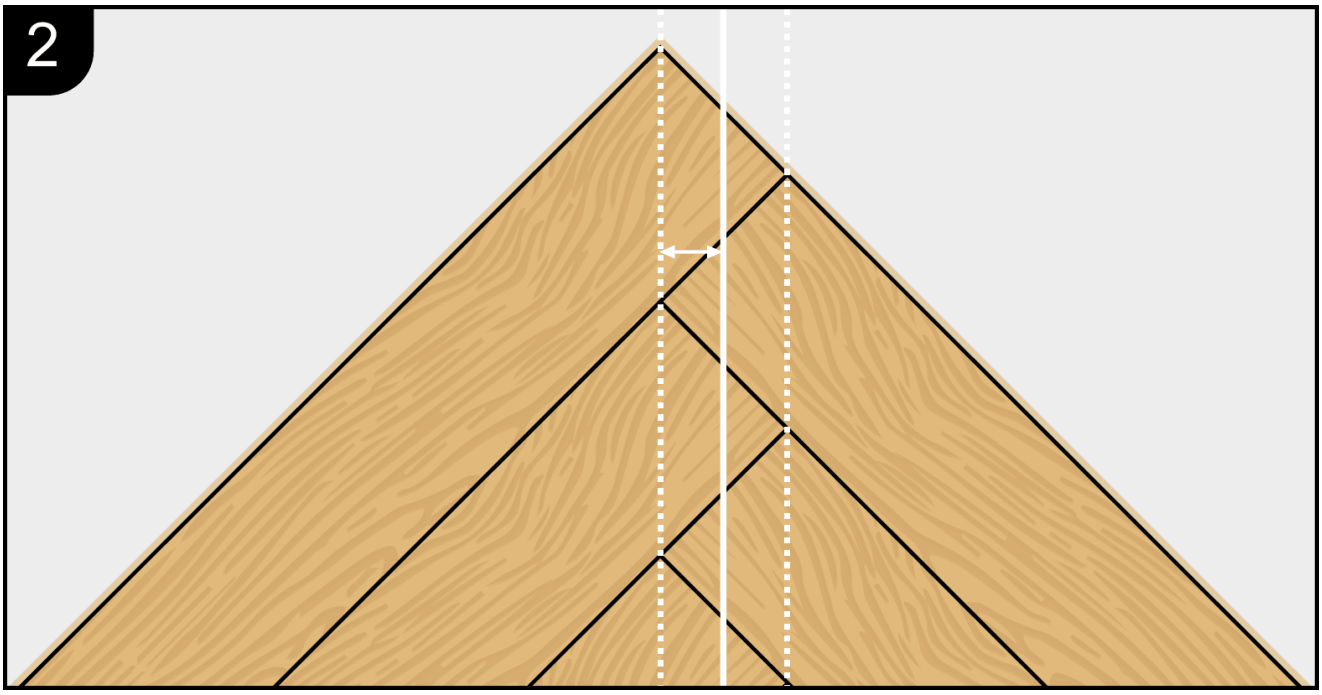

Разделите полученную величину на 2 и Вы получите значение числа X.

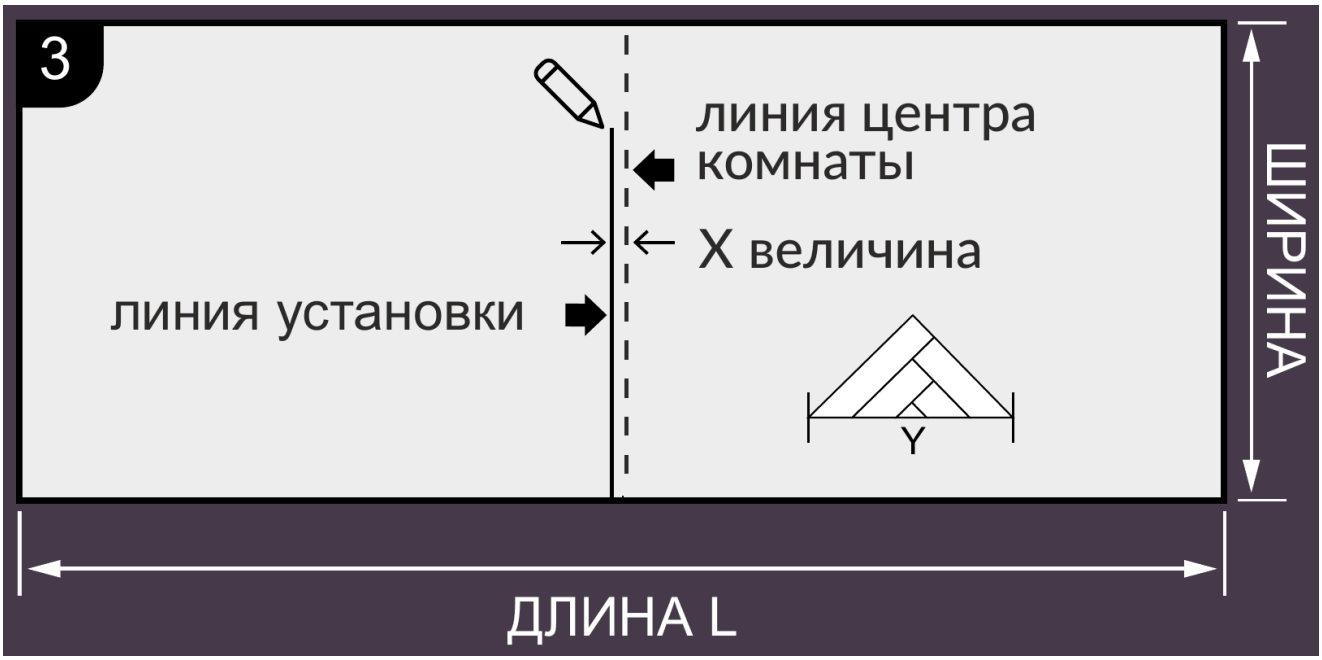

Нанесение линии установки.

Отступите от центральной линии комнаты расстояние на величину числа X, и проведите линию параллельную центральной линии комнаты.

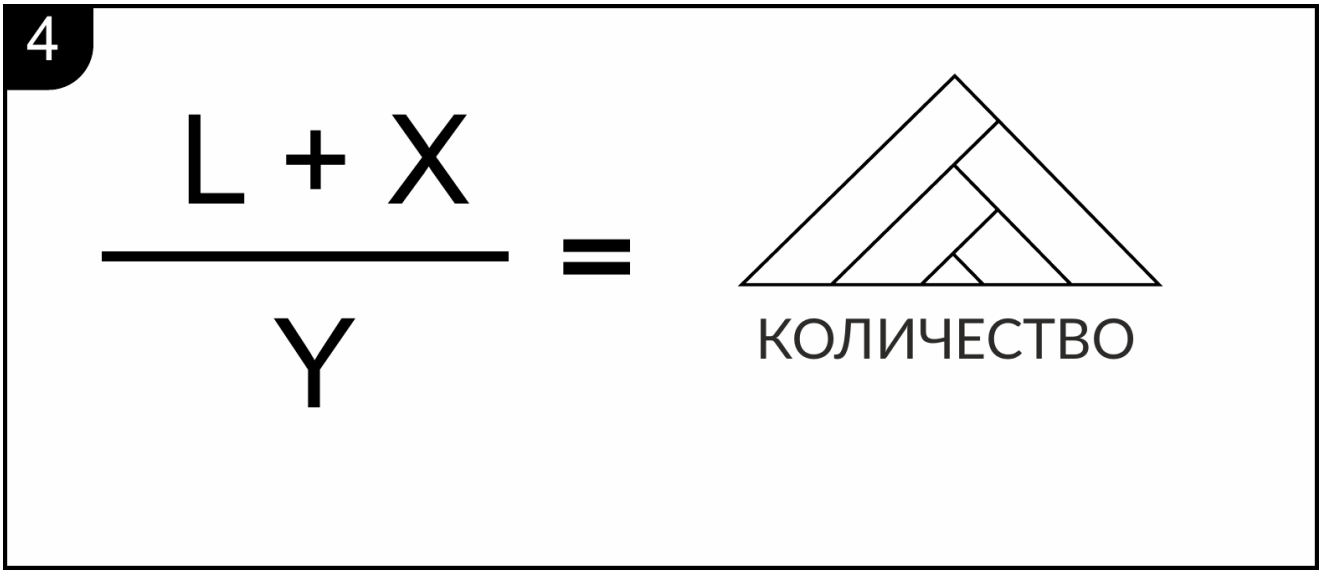

Рассчитать количество необходимых треугольников по формуле слева.

Примечание. Округлить до следующего полного числа.

Шаг 4. Старт укладки

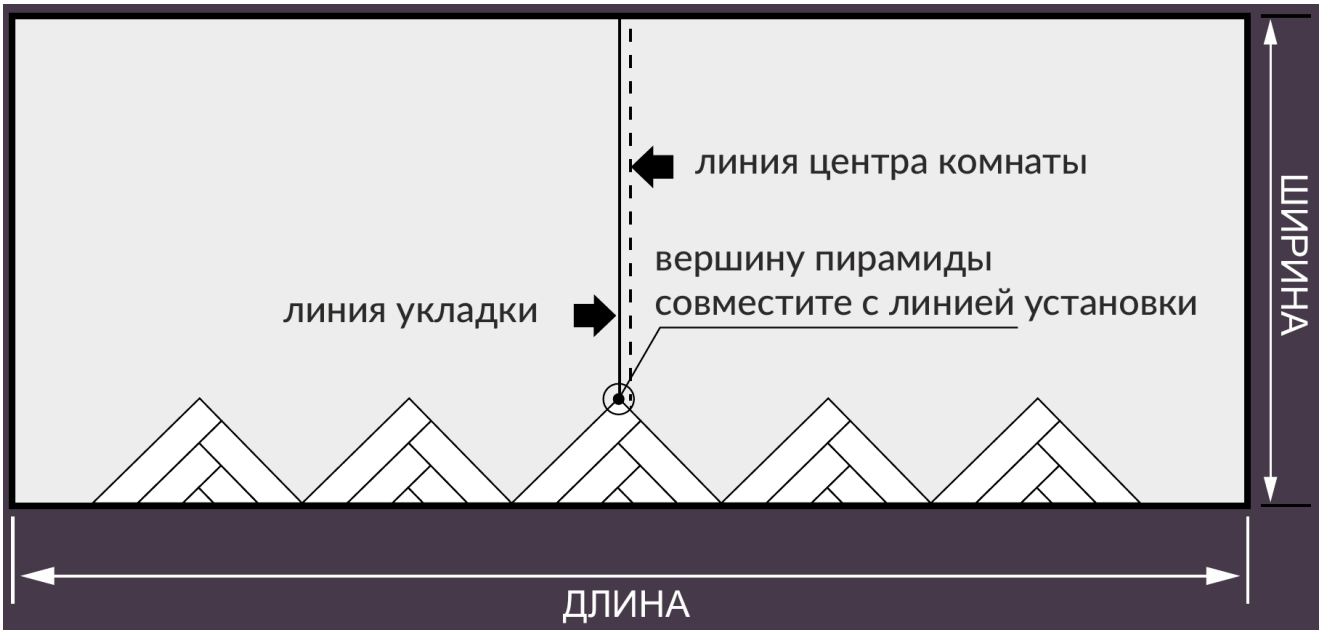

Разложите все треугольники основой пирамиды (длинной стороной) к стенке от которой будет производится старт укладки. Совместите вершину центрального треугольника (пирамиды) с линией укладки.

Примечание. Используйте распорные клинья для того чтобы сохранить зазор между стеной и напольным покрытием 10 мм.

Шаг 5. Завершение стартового ряда

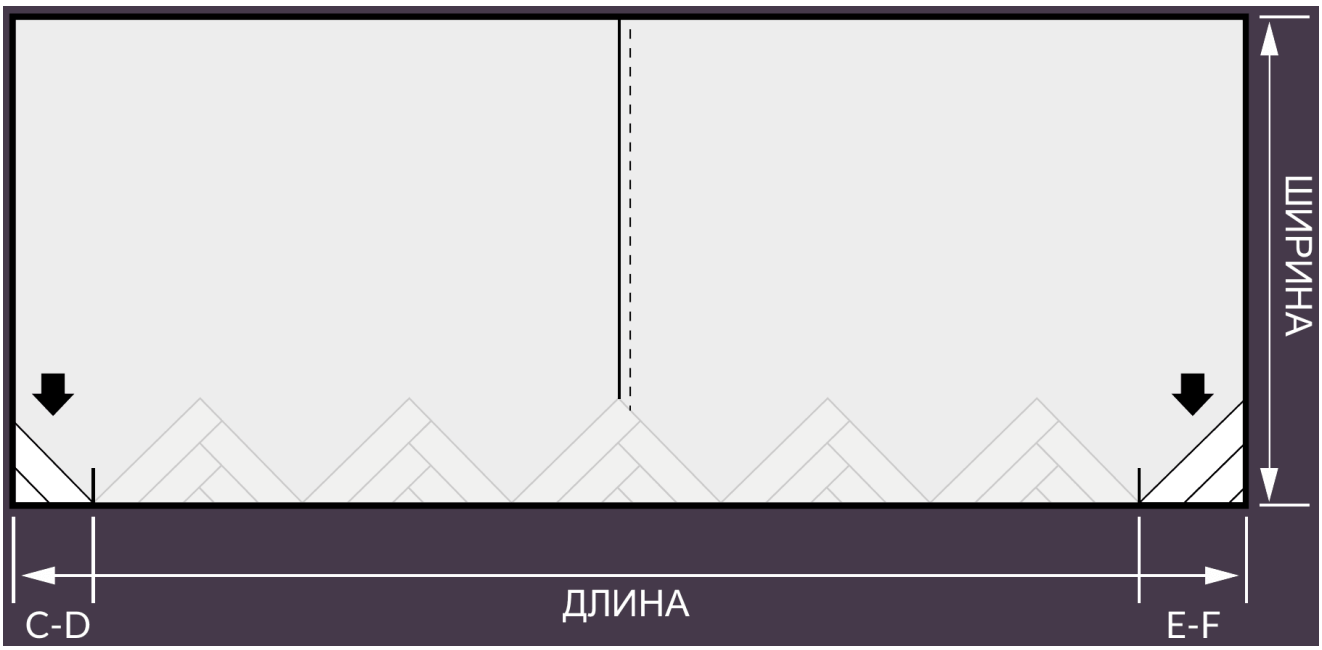

Теперь отрежьте кусочки шириной C-D и E-F от оставшихся треугольников (пирамид), и установите их на свои места.

Дальнейшая установка раскладки «ёлочка»

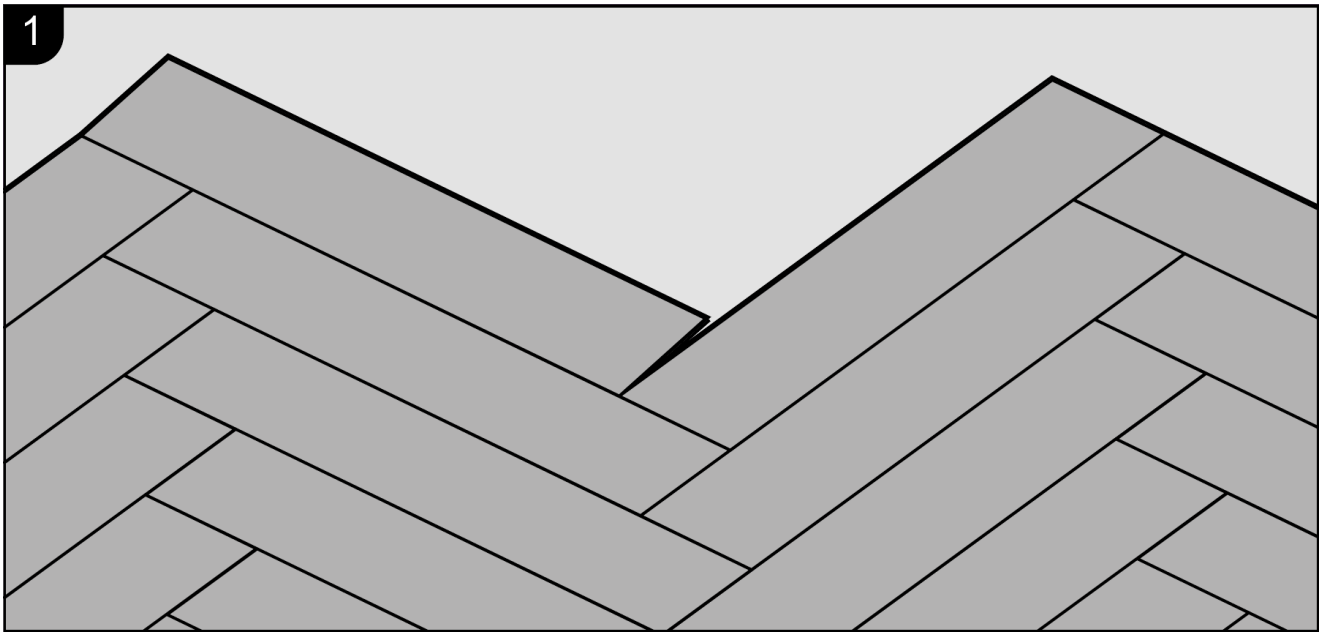

Планки необходимо соединять между собой с помощью замка 5Gi.

Для присоединения каждой новой планки, замки по длинной стороне необходимо побивать подбойным бруском, а замки по короткой стороне необходимо забивать резиновым молотком ударами сверху-вниз.

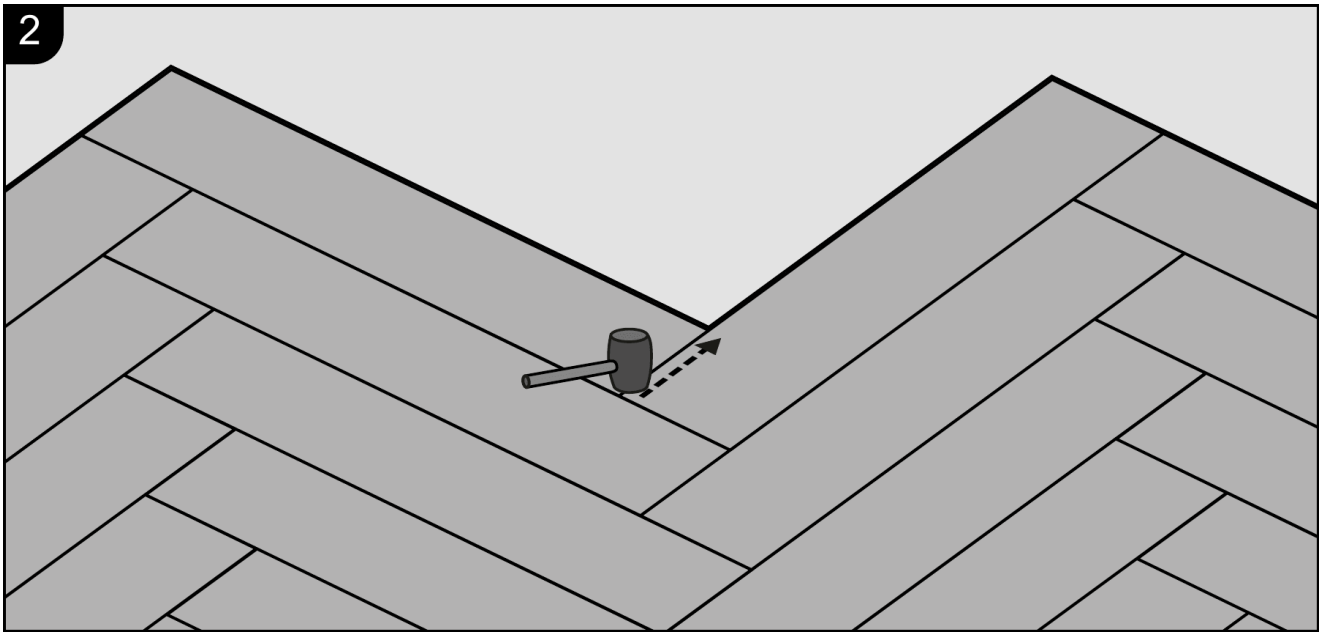

Используйте резиновый молоток и аккуратно, но до полного соединения планок стучите по замку сверху-вниз, начиная с угла и постепенно перемещаясь к краю планки. Пробуйте пальцами на ощупь не выступает ли планка одна относительной другой.

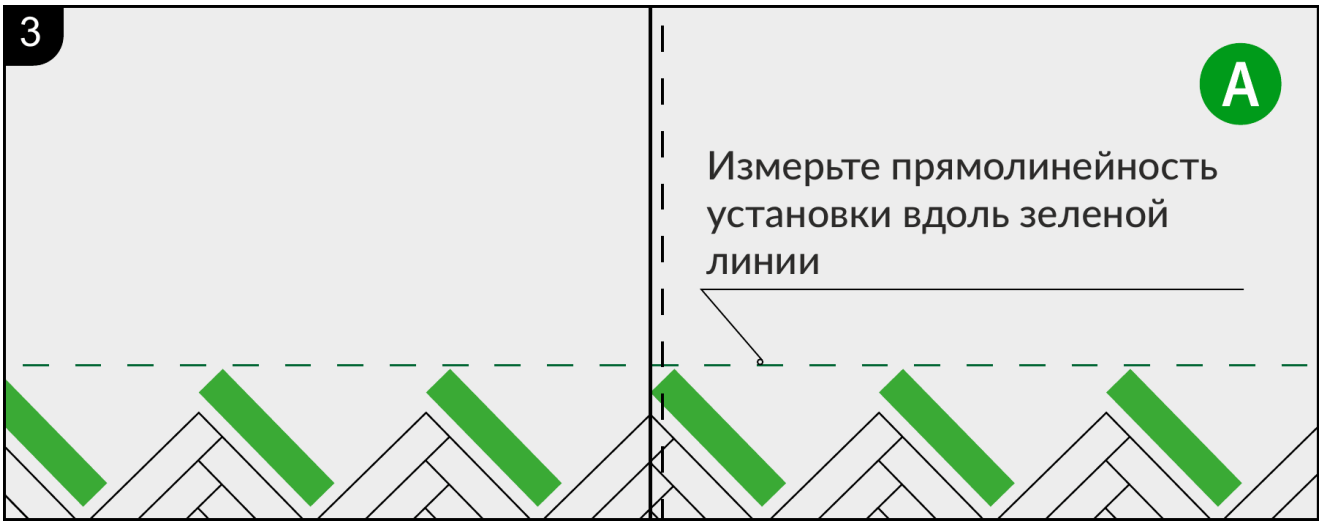

Установите планки А, чтобы соединить все треугольники, стыки между планкой А и треуголиком надо очень тщательно проверять. Не должны ощущаться выступающие края планки.

Отрежьте крайнюю левую планку так, чтоб она учитывала зазор между массивом пола и стеной 10 мм. Измерьте прямолинейность установки по зеленой линии.

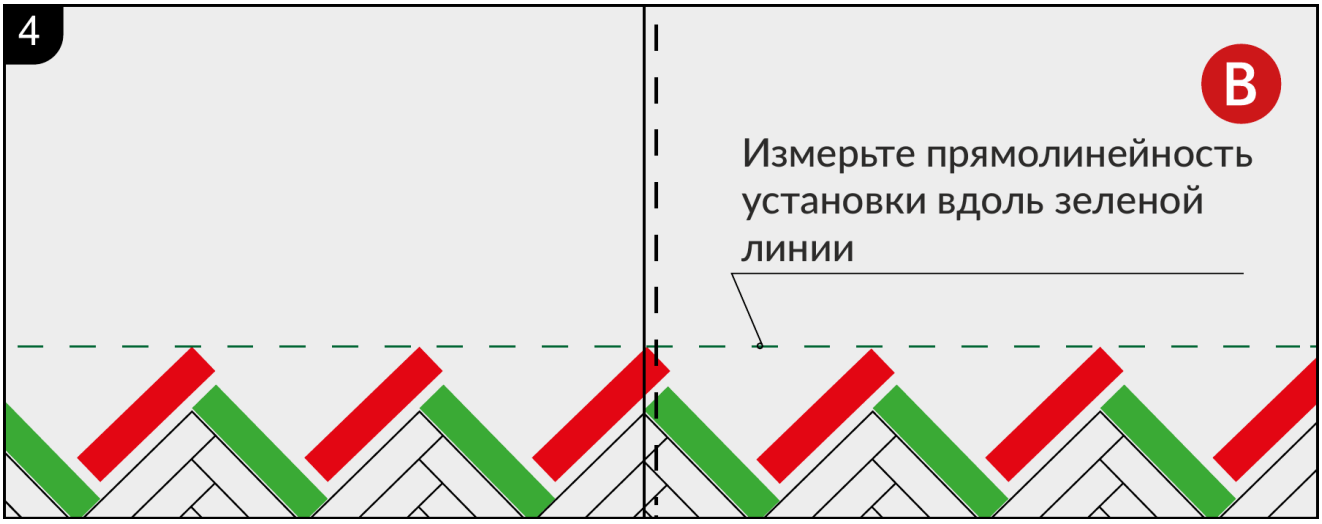

Повторяйте измерения поверочной линейкой на протяжении всей укладки, если происходят отклонения, они должны быть исправлены.

Теперь установите планки В, и отрежьте самую правую планку оставляя зазор со стеной.

Установка последнего ряда

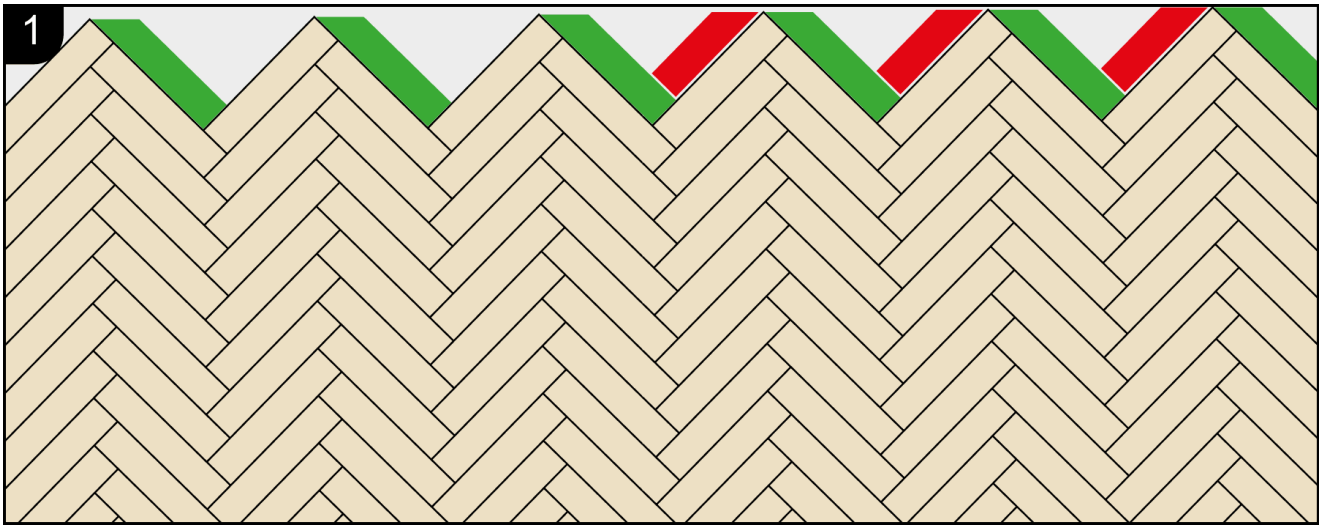

Попеременная установка планок А и планок В продолжается по всей комнате, по всему периметру.

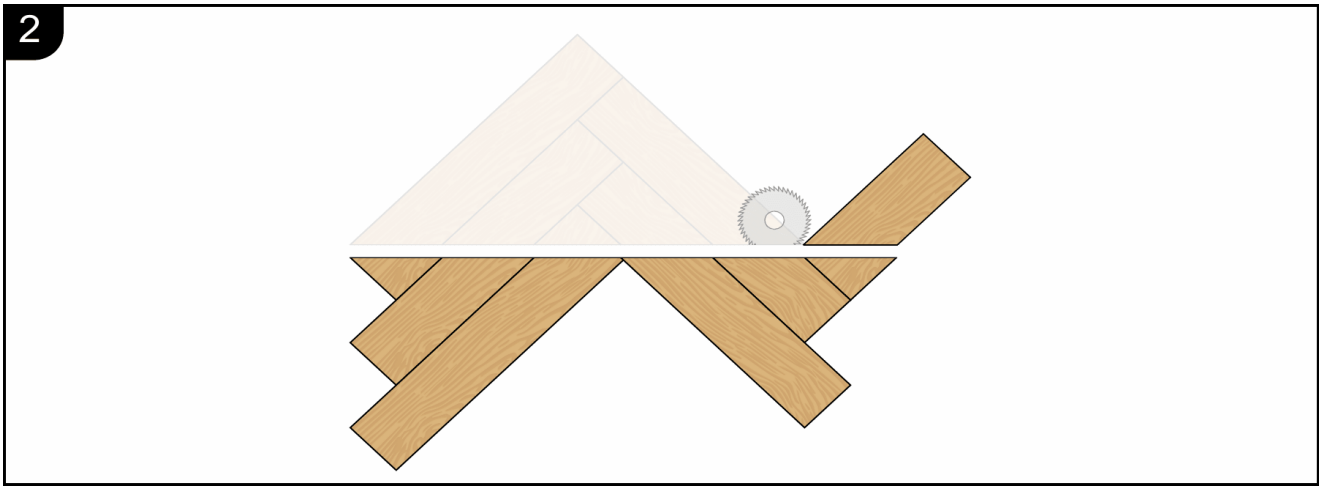

Отрезанные части планок из первого ряда, можно укладывать в последний ряд. Важно часто проверять, что:

- все распорные клинья остаются на своих местах;
- все стыки плотно сомкнуты друг с другом;
- планки не выступают одна относительно другой;
- вы следуете линии установки.

Замки DROP LOCK и КЛИК

При укладке данного вида напольного покрытия, надо четко усвоить что:

- поперечный замок, или замок по короткой стороне, называется DROP LOCK, и он при точном совмещении планок, забивается легкими ударами молотка до полного соединения. (РИС.1)
- продольный замок, или замок по длинной стороне он имеет форму классического замка КЛИК. Планка подводится к другой планке боковыми поверхностями под углом 25-45°, вставляется шип замка в паз замка, и устанавливаемая планка опускается на основание (РИС.2).



Размещение планок: правильное.

Точка и направление вектора удара молотком: правильные.

Размещение планок: неправильное.

Соответственно точка и направление вектора удара молотком: неправильные.

Однозначно будет повреждён замок.

Размещение планок: правильное.

Точка и вектор удара молотком: неправильные.

Однозначно будет повреждён замок.

РИС.1

Укладка прямой ёлочкой

ПРИМЕЧАНИЕ: Не выкидывайте обрезанные части планок. Сохраните все обрезки, пока не закончите укладку. Эти остатки могут пригодиться в других местах площади укладки, если это позволят условия. Складывайте раздельно обрезки планок “А”и “В”.

!!! С подробной инструкцией по укладке VINILPOL PARQUET HERRINGBONE вы можете ознакомиться на обратной стороне упаковки (РИС.3).

Обязательно оставляйте температурный зазор шириной не менее 10 мм по всему периметру между стеной и напольным покрытием. Используйте регулируемый угломер, чтобы обрезать планки под идеальным углом. Всегда проверяйте измерения, прежде чем обрезать.

Закрепляйте плинтус к стенке, но не к напольному покрытию или к основанию во избежание ограничения температурного расширения и сжатия напольного покрытия.

Укладка вокруг объектов неправильной формы

Вырежьте шаблон из плотной бумаги или картонной упаковки, чтобы повторить неправильную форму объекта. Наложите шаблон на планку и обведите. Обрежьте планку по обведённому контуру, используя лобзик или мелкозубую пилу, и уложите планку.

Убедитесь в том, что вы оставили температурный зазор не меньше 10 мм. между кромкой планки и стенами.

Закрепляйте плинтус к стене, но не к полу через напольное покрытие.

Закрепляйте порог к основанию не через напольное покрытие, так чтобы покрытие не упиралось в крепеж порога.

Закрепляйте отбойники к стене. Если необходимо установить отбойник на пол, в напольном покрытии просверлите отверстие 18-20 мм.

Посередине этого отверстия просверлите основание, установите дюбель и закрепите отбойник к основанию, так чтобы покрытие не было прижато к основанию и имело возможность свободного хода при расширении и сжатии.

ПРИМЕЧАНИЕ: Сохраняйте оставшиеся целые планки. Не выкидывайте их, т.к. они подходят по цвету и оттенку (одниковая партия) к вашему установленному напольному покрытию. Эти неиспользованные планки можно уложить взамен сильно поврежденных отдельных планок при возникновении такой потребности в будущем.

С информацией о всех остальных вариантах укладки (Палуба с разбежкой, квадрат 6*6), можно ознакомится на сайте WWW.VINILAM.RU в разделе «Укладка».

Укладка больших площадей

Одним из больших преимуществ, данного вида напольных покрытий, является возможность безразрывной укладки больших массивов. Гарантированно можно укладывать VINILPOL PARQUET HERRINGBONE, одним массивом, без разрывной укладки площадью 10 х 10 МЕТРОВ. При этом, надо понимать, что по периметру нужно оставлять зазор не менее 10 мм между напольным покрытием и стеной или каким либо препятствием, или между напольным покрытием и тяжелой встроенной мебелью. Такой зазор нужен для возможных подвижек напольного покрытия, вызванных большими температурными перепадами, так сказать для компенсации теплового расширения напольного покрытия.

А также, VINILPOL PARQUET HERRINGBONE можно укладывать в квартире или других похожих помещениях, безразрывно в дверных проемах, протяженностью не более 10 метров. Надо строго контролировать наличие оставленного зазора между напольным покрытием и стеной, или напольным покрытием и встроенной мебелью 10 миллиметров.

А также следить за тем, чтобы напольное покрытие никоим образом не было прижато в дверных проемах, будь то дверной коробкой или наличниками, а особенно на линии наибольшей протяженности. Напольное покрытие нигде не должно быть ограничено в своем возможном «тепловом расширении».

Главное условие качественной укладки напольного покрытия – полное смыкание всех планок по всем сторонам. Зависит это от точного позиционирования в момент опускания планки, от плотного замыкания профилей замков без щелей.

Важная информация

- Напольное покрытие должно быть акклиматизировано как минимум за 48 часов до укладки в помещении, где будет производиться укладка, при температуре +18...24° С.
- В больших помещениях напольное покрытие необходимо укладывать небольшими секциями с компенсационными швами.
- Расстояние до стен и других постоянных частей строительных элементов (таких как колонны и кухонная мебель) должно быть 10 мм.

- Никогда не устанавливайте очень тяжелые предметы мебели, такие как кухонную мебель/шкафы, поверх пола.
- Климат в помещении должен иметь температуру в пределах +18-24°C и относительную влажность воздуха в пределах 30-60%.
- Всегда следуйте требованиям и спецификациям производителей полов в отношении подготовки основания пола.
- Укладку необходимо производить исключительно при дневном свете, или полноценном освещении помещения. В процессе укладки при хорошем освещении, можно обнаружить какие-либо возможные дефекты планок, несоответствие цвета или полутона.

Освещение очень важно, так как если Вы уложили планку в масив напольного покрытия, то Вы автоматически согласны с высоким качеством напольного покрытия, и не имеете никаких претензий.

Защита напольного покрытия в процессе ремонтных работ

Соблюдайте меры предосторожности в процессе ремонтных работ, чтобы не повредить уложенное напольное покрытие.

Обязательно ознакомитесь с полной инструкцией по эксплуатации напольного покрытия VINILPOL PARQUET HERRINGBONE с замком 5Gi на сайте WWW.VINILAM.RU. При выборе момента укладки в общем плане ремонтных работ необходимо учитывать, что укладка напольного покрытия является заключительным этапом.

После монтажа напольного покрытия желательно только крепить плинтуса и устанавливать мебель. После укладки, также, возможно устанавливать межкомнатные двери, соблюдая меры, которые позволят избежать повреждений напольного покрытия.

В частности, в местах проведения работ подкладывайте плотный картон, МДФ плиты или застилайте поверхность плотными брезентовыми тканями или плотным картоном.

Застилать пленкой запрещено, так как может возникать «ПАРНИКОВЫЙ ЭФФЕКТ», что может привести к деформации напольного покрытия.

При любых работах, связанных со сверлением, необходимо сразу убирать песок и абразивные частицы, пылесосом. Не перетаскивайте стремянки, оборудование и строительные леса по поверхности волоком, обязательно подкладывайте картон или плотную ткань под их ножки. Тяжелые, твердые строительные материалы (особенно металл с острыми краями), метизы на полу, оборудование с острыми или раскаленными частями, с твердыми ножками или роликами могут оставить царапины и повреждения на напольном покрытии при перетаскивании волоком, падениях и надавливании.

Следите за обувью, на ней не должно быть острых металлических частей, которые контактируют с напольным покрытием. Строительный пылесос должен быть исправен. Насадки, контактирующие с поверхностью пола, должны быть оснащены колесиками и щеткой для предотвращения присасывания и протаскивания по поверхности абразивных частиц. Запрещается пылесосить основание и напольное покрытие с применением одной и той же насадки, для того чтобы избежать повреждения напольного покрытия абразивными частицами застрявшими в пластике или в щетке насадки.

В процессе эксплуатации

Эксплуатация пола возможна сразу после полной укладки напольного покрытия. Для правильной эксплуатации покрытия прочитайте и следуйте требованиям «Инструкции по эксплуатации» на сайте WWW.VINILAM.RU. Для защиты покрытий VINILAM от загрязнений и абразивного износа, рекомендуется, при входе во внутренние помещения, стелить коврики с жестким ворсом и улавливающие коврики с мягким ворсом. При использовании кресел на колесиках (рабочее место) рекомендуем использовать на полу специальный защитный коврик. На ножки мебели наклейте или иным способом закрепите защитные войлочные накладки. Соблюдайте меры предосторожности при сборке и передвижении мебели. Для предотвращения повреждения поверхности, покрытие необходимо застелить на время сборки плотным картоном, мдф (или любым другим подобным плотным материалом). При передвижении мебели и других бытовых вещей необходимо соблюдать правила, к которыми можно ознакомиться на сайте WWW.VINILAM.RU в разделе «Инструкция по эксплуатации».

Проверяйте пластиковые ножки и пластиковые накладки на наличие въевшихся абразивных песчинок, регулярно меняйте войлочные накладки на ножки. Выбирайте мебель с ножками, контактирующими с полом плоскостью не менее 5 см², если она менее 5 см²., необходимо применять распределяющие

нагрузку площадки, плотные пластиковые коврики, увеличивающие площадь контакта насадки на ножки.

ЗАПРЕЩЕНО длительное воздействие прямых солнечных лучей на напольное покрытие VINILPOL PARQUET HERRINGBONE. Защищайте свой интерьер от перегрева и выцветания с помощью штор или жалюзи.

Условия гарантии

Условия ГАРАНТИИ на напольное покрытие VINILPOL PARQUET HERRINGBONE.

ГАРАНТИЯ НЕ РАСПРОСТРАНЯЕТСЯ.

- Если клиент принял товар, не осмотрел его в день получения, а потом через месяц или любое другое время, перед укладкой вскрыл коробки, и обнаружил на напольном покрытии какие-то дефекты, битые углы, поломанные замки или любые другие повреждения которые могли быть получены при транспортировке. Товар надо осматривать в момент получения. И если, обнаружены какие то повреждения и недостатки, сразу же заявлять их перевозчику.
- Если, в процессе монтажа не был оставлен зазор между напольным покрытием и стеной (или) тяжелой встроенной мебелью 10 миллиметров.
- Если, напольное покрытие уложено поверх системы «теплый пол» и нет датчика регулировки температуры, или нет датчика на входе теплоносителя в основание пола.
- Если, система «теплый пол» является основным и единственным видом отопления в помещении.
- Если, система «теплый пол», эксплуатировалась при температуре, выше, строго рекомендованных 28°С, и это привело к повреждению напольного покрытия.
- На царапины, оставшиеся от перетягивания по напольному покрытию тяжелых предметов с острыми краями.
- Если, напольное покрытие пришло в негодность из-за неровного основания.

Погрешность плоскостности основания не должно превышать 2 мм на 2 метра измерения.

Общий уклон основания не должен превышать 25 мм на 3 метра в любом направлении.

- Если, площадь контакта роликов или ножек мебели, меньше 5 см² .
- Если, есть любая дополнительная подложка, кроме полиэтиленовой пленки на свежих стяжках или самовыравнивающихся смесях. где-то прижато, упирается в стену, или любое другое препятствие, зафиксировано к основанию (прижато, тяжелой мебелью, приклеено, прикручено саморезами, прижато наличниками дверей, и т.д.).
- Если перед укладкой ЗАКАЗЧИК не прочитал инструкцию по укладке, если УКЛАДЧИК не прочитал инструкцию по укладке, и если заказчик и укладчик не обсудили все тонкости укладки и результат который должен быть достигнут после укладки.
- Если, ЗАКАЗЧИК не принял сделанную работу, у укладчиков, сразу по окончанию укладки напольного покрытия. И не удостоверился в том, что все работы были произведены строго в соответствии с инструкцией.
- Гарантия не распространяется на недостатки и дефекты, возникшие в процессе транспортировки, хранения, монтажа, эксплуатации, в результате каких-либо внешних воздействий на напольное покрытие, предусмотренных и описанных в «Инструкции по подготовке основания», в «Требованиях к основанию», в «Правилах применения подложек», «Инструкции по монтажу напольного покрытия», «Инструкции по эксплуатации напольного покрытия в процессе ремонта», «Инструкции по эксплуатации напольного покрытия», расположенных на сайте WWW.VINILAM.RU.
- Гарантия не распространяется на планки, которые были уложенны с дефектами. Если планки уложень с дефектами, то покупатель согласен с их качеством.

При возникновении каких-либо вопросов, претензий или споров касательно качества напольного покрытия, напольное покрытие должно оставаться лежать на своем месте до полного завершения таких споров. Напольное покрытие должно быть доступным для проведения замеров, взятия образцов на анализ, или любых других действий, которые помогут установить истинную причину возникновения вопросов, дефектов или рекламации, и установить на какой стадии появилась причина спора.

Уважаемый покупатель! Важно!!!

Данная инструкция основана на 19-летнем, совокупном опыте и лучших отраслевых практиках, а также на анализе наиболее частых ошибок при монтаже, допускаемых пользователями. Мы настоятельно рекомендуем ответственно отнестись к процессу укладки напольного покрытия и внимательно изучить все инструкции и видеоматериалы по монтажу. Напольные покрытия VINILPOL LVT клеевой паркет HERRINGBONE «ЁЛОЧКА» должны устанавливаться исключительно профессиональными монтажниками, имеющими подтверждённый опыт выполнения работ аналогичного масштаба и сложности.

Для активации гарантии необходимо отсканировать QR-код, перейти по ссылке и зарегистрировать покупку в соответствии с указаниями. Если регистрация не будет произведена в течение 30 (тридцати) дней с момента покупки или получения покрытия, ГАРАНТИЯ НА НАПОЛЬНОЕ ПОКРЫТИЕ НЕ ДЕЙСТВУЕТ.

Мы заботимся о результате вашего ремонта!